Gemarkung Ostbeverem
Flur 22
Flur 24
Wohnstraße A
Wohnstraße B
Wohnstraße C
Wohnstraße D
Wohnstraße E
Wohnstraße F
Wohnstraße G
Wohnstraße H
Wohnstraße I
Wohnstraße J
Wohnstraße K
Wohnstraße L
Wohnstraße M
Wohnstraße N
Wohnstraße O
Wohnstraße P
Wohnstraße Q
Wohnstraße R
Wohnstraße S
Wohnstraße T
Wohnstraße U
Wohnstraße V
Wohnstraße W
Wohnstraße X
Wohnstraße Y
Wohnstraße Z
Wohnstraße AA
Wohnstraße AB
Wohnstraße AC
Wohnstraße AD
Wohnstraße AE
Wohnstraße AF
Wohnstraße AG
Wohnstraße AH
Wohnstraße AI
Wohnstraße AJ
Wohnstraße AK
Wohnstraße AL
Wohnstraße AM
Wohnstraße AN
Wohnstraße AO
Wohnstraße AP
Wohnstraße AQ
Wohnstraße AR
Wohnstraße AS
Wohnstraße AT
Wohnstraße AU
Wohnstraße AV
Wohnstraße AW
Wohnstraße AX
Wohnstraße AY
Wohnstraße AZ
Wohnstraße BA
Wohnstraße BB
Wohnstraße BC
Wohnstraße BD
Wohnstraße BE
Wohnstraße BF
Wohnstraße BG
Wohnstraße BH
Wohnstraße BI
Wohnstraße BJ
Wohnstraße BK
Wohnstraße BL
Wohnstraße BM
Wohnstraße BN
Wohnstraße BO
Wohnstraße BP
Wohnstraße BQ
Wohnstraße BR
Wohnstraße BS
Wohnstraße BT
Wohnstraße BU
Wohnstraße BV
Wohnstraße BW
Wohnstraße BX
Wohnstraße BY
Wohnstraße BZ
Wohnstraße CA
Wohnstraße CB
Wohnstraße CC
Wohnstraße CD
Wohnstraße CE
Wohnstraße CF
Wohnstraße CG
Wohnstraße CH
Wohnstraße CI
Wohnstraße CJ
Wohnstraße CK
Wohnstraße CL
Wohnstraße CM
Wohnstraße CN
Wohnstraße CO
Wohnstraße CP
Wohnstraße CQ
Wohnstraße CR
Wohnstraße CS
Wohnstraße CT
Wohnstraße CU
Wohnstraße CV
Wohnstraße CW
Wohnstraße CX
Wohnstraße CY
Wohnstraße CZ
Wohnstraße DA
Wohnstraße DB
Wohnstraße DC
Wohnstraße DD
Wohnstraße DE
Wohnstraße DF
Wohnstraße DG
Wohnstraße DH
Wohnstraße DI
Wohnstraße DJ
Wohnstraße DK
Wohnstraße DL
Wohnstraße DM
Wohnstraße DN
Wohnstraße DO
Wohnstraße DP
Wohnstraße DQ
Wohnstraße DR
Wohnstraße DS
Wohnstraße DT
Wohnstraße DU
Wohnstraße DV
Wohnstraße DW
Wohnstraße DX
Wohnstraße DY
Wohnstraße DZ
Wohnstraße EA
Wohnstraße EB
Wohnstraße EC
Wohnstraße ED
Wohnstraße EE
Wohnstraße EF
Wohnstraße EG
Wohnstraße EH
Wohnstraße EI
Wohnstraße EJ
Wohnstraße EK
Wohnstraße EL
Wohnstraße EM
Wohnstraße EN
Wohnstraße EO
Wohnstraße EP
Wohnstraße EQ
Wohnstraße ER
Wohnstraße ES
Wohnstraße ET
Wohnstraße EU
Wohnstraße EV
Wohnstraße EW
Wohnstraße EX
Wohnstraße EY
Wohnstraße EZ
Wohnstraße FA
Wohnstraße FB
Wohnstraße FC
Wohnstraße FD
Wohnstraße FE
Wohnstraße FF
Wohnstraße FG
Wohnstraße FH
Wohnstraße FI
Wohnstraße FJ
Wohnstraße FK
Wohnstraße FL
Wohnstraße FM
Wohnstraße FN
Wohnstraße FO
Wohnstraße FP
Wohnstraße FQ
Wohnstraße FR
Wohnstraße FS
Wohnstraße FT
Wohnstraße FU
Wohnstraße FV
Wohnstraße FW
Wohnstraße FX
Wohnstraße FY
Wohnstraße FZ
Wohnstraße GA
Wohnstraße GB
Wohnstraße GC
Wohnstraße GD
Wohnstraße GE
Wohnstraße GF
Wohnstraße GG
Wohnstraße GH
Wohnstraße GI
Wohnstraße GJ
Wohnstraße GK
Wohnstraße GL
Wohnstraße GM
Wohnstraße GN
Wohnstraße GO
Wohnstraße GP
Wohnstraße GQ
Wohnstraße GR
Wohnstraße GS
Wohnstraße GT
Wohnstraße GU
Wohnstraße GV
Wohnstraße GW
Wohnstraße GX
Wohnstraße GY
Wohnstraße GZ
Wohnstraße HA
Wohnstraße HB
Wohnstraße HC
Wohnstraße HD
Wohnstraße HE
Wohnstraße HF
Wohnstraße HG
Wohnstraße HH
Wohnstraße HI
Wohnstraße HJ
Wohnstraße HK
Wohnstraße HL
Wohnstraße HM
Wohnstraße HN
Wohnstraße HO
Wohnstraße HP
Wohnstraße HQ
Wohnstraße HR
Wohnstraße HS
Wohnstraße HT
Wohnstraße HU
Wohnstraße HV
Wohnstraße HW
Wohnstraße HX
Wohnstraße HY
Wohnstraße HZ
Wohnstraße IA
Wohnstraße IB
Wohnstraße IC
Wohnstraße ID
Wohnstraße IE
Wohnstraße IF
Wohnstraße IG
Wohnstraße IH
Wohnstraße II
Wohnstraße IJ
Wohnstraße IK
Wohnstraße IL
Wohnstraße IM
Wohnstraße IN
Wohnstraße IO
Wohnstraße IP
Wohnstraße IQ
Wohnstraße IR
Wohnstraße IS
Wohnstraße IT
Wohnstraße IU
Wohnstraße IV
Wohnstraße IW
Wohnstraße IX
Wohnstraße IY
Wohnstraße IZ
Wohnstraße JA
Wohnstraße JB
Wohnstraße JC
Wohnstraße JD
Wohnstraße JE
Wohnstraße JF
Wohnstraße JG
Wohnstraße JH
Wohnstraße JI
Wohnstraße JJ
Wohnstraße JK
Wohnstraße JL
Wohnstraße JM
Wohnstraße JN
Wohnstraße JO
Wohnstraße JP
Wohnstraße JQ
Wohnstraße JR
Wohnstraße JS
Wohnstraße JT
Wohnstraße JU
Wohnstraße JV
Wohnstraße JW
Wohnstraße JX
Wohnstraße JY
Wohnstraße JZ
Wohnstraße KA
Wohnstraße KB
Wohnstraße KC
Wohnstraße KD
Wohnstraße KE
Wohnstraße KF
Wohnstraße KG
Wohnstraße KH
Wohnstraße KI
Wohnstraße KJ
Wohnstraße KK
Wohnstraße KL
Wohnstraße KM
Wohnstraße KN
Wohnstraße KO
Wohnstraße KP
Wohnstraße KQ
Wohnstraße KR
Wohnstraße KS
Wohnstraße KT
Wohnstraße KU
Wohnstraße KV
Wohnstraße KW
Wohnstraße KX
Wohnstraße KY
Wohnstraße KZ
Wohnstraße LA
Wohnstraße LB
Wohnstraße LC
Wohnstraße LD
Wohnstraße LE
Wohnstraße LF
Wohnstraße LG
Wohnstraße LH
Wohnstraße LI
Wohnstraße LJ
Wohnstraße LK
Wohnstraße LL
Wohnstraße LM
Wohnstraße LN
Wohnstraße LO
Wohnstraße LP
Wohnstraße LQ
Wohnstraße LR
Wohnstraße LS
Wohnstraße LT
Wohnstraße LU
Wohnstraße LV
Wohnstraße LW
Wohnstraße LX
Wohnstraße LY
Wohnstraße LZ
Wohnstraße MA
Wohnstraße MB
Wohnstraße MC
Wohnstraße MD
Wohnstraße ME
Wohnstraße MF
Wohnstraße MG
Wohnstraße MH
Wohnstraße MI
Wohnstraße MJ
Wohnstraße MK
Wohnstraße ML
Wohnstraße MM
Wohnstraße MN
Wohnstraße MO
Wohnstraße MP
Wohnstraße MQ
Wohnstraße MR
Wohnstraße MS
Wohnstraße MT
Wohnstraße MU
Wohnstraße MV
Wohnstraße MW
Wohnstraße MX
Wohnstraße MY
Wohnstraße MZ
Wohnstraße NA
Wohnstraße NB
Wohnstraße NC
Wohnstraße ND
Wohnstraße NE
Wohnstraße NF
Wohnstraße NG
Wohnstraße NH
Wohnstraße NI
Wohnstraße NJ
Wohnstraße NK
Wohnstraße NL
Wohnstraße NM
Wohnstraße NN
Wohnstraße NO
Wohnstraße NP
Wohnstraße NQ
Wohnstraße NR
Wohnstraße NS
Wohnstraße NT
Wohnstraße NU
Wohnstraße NV
Wohnstraße NW
Wohnstraße NX
Wohnstraße NY
Wohnstraße NZ
Wohnstraße OA
Wohnstraße OB
Wohnstraße OC
Wohnstraße OD
Wohnstraße OE
Wohnstraße OF
Wohnstraße OG
Wohnstraße OH
Wohnstraße OI
Wohnstraße OJ
Wohnstraße OK
Wohnstraße OL
Wohnstraße OM
Wohnstraße ON
Wohnstraße OO
Wohnstraße OP
Wohnstraße OQ
Wohnstraße OR
Wohnstraße OS
Wohnstraße OT
Wohnstraße OU
Wohnstraße OV
Wohnstraße OW
Wohnstraße OX
Wohnstraße OY
Wohnstraße OZ
Wohnstraße PA
Wohnstraße PB
Wohnstraße PC
Wohnstraße PD
Wohnstraße PE
Wohnstraße PF
Wohnstraße PG
Wohnstraße PH
Wohnstraße PI
Wohnstraße PJ
Wohnstraße PK
Wohnstraße PL
Wohnstraße PM
Wohnstraße PN
Wohnstraße PO
Wohnstraße PP
Wohnstraße PQ
Wohnstraße PR
Wohnstraße PS
Wohnstraße PT
Wohnstraße PU
Wohnstraße PV
Wohnstraße PW
Wohnstraße PX
Wohnstraße PY
Wohnstraße PZ
Wohnstraße QA
Wohnstraße QB
Wohnstraße QC
Wohnstraße QD
Wohnstraße QE
Wohnstraße QF
Wohnstraße QG
Wohnstraße QH
Wohnstraße QI
Wohnstraße QJ
Wohnstraße QK
Wohnstraße QL
Wohnstraße QM
Wohnstraße QN
Wohnstraße QO
Wohnstraße QP
Wohnstraße QQ
Wohnstraße QR
Wohnstraße QS
Wohnstraße QT
Wohnstraße QU
Wohnstraße QV
Wohnstraße QW
Wohnstraße QX
Wohnstraße QY
Wohnstraße QZ
Wohnstraße RA
Wohnstraße RB
Wohnstraße RC
Wohnstraße RD
Wohnstraße RE
Wohnstraße RF
Wohnstraße RG
Wohnstraße RH
Wohnstraße RI
Wohnstraße RJ
Wohnstraße RK
Wohnstraße RL
Wohnstraße RM
Wohnstraße RN
Wohnstraße RO
Wohnstraße RP
Wohnstraße RQ
Wohnstraße RR
Wohnstraße RS
Wohnstraße RT
Wohnstraße RU
Wohnstraße RV
Wohnstraße RW
Wohnstraße RX
Wohnstraße RY
Wohnstraße RZ
Wohnstraße SA
Wohnstraße SB
Wohnstraße SC
Wohnstraße SD
Wohnstraße SE
Wohnstraße SF
Wohnstraße SG
Wohnstraße SH
Wohnstraße SI
Wohnstraße SJ
Wohnstraße SK
Wohnstraße SL
Wohnstraße SM
Wohnstraße SN
Wohnstraße SO
Wohnstraße SP
Wohnstraße SQ
Wohnstraße SR
Wohnstraße SS
Wohnstraße ST
Wohnstraße SU
Wohnstraße SV
Wohnstraße SW
Wohnstraße SX
Wohnstraße SY
Wohnstraße SZ
Wohnstraße TA
Wohnstraße TB
Wohnstraße TC
Wohnstraße TD
Wohnstraße TE
Wohnstraße TF
Wohnstraße TG
Wohnstraße TH
Wohnstraße TI
Wohnstraße TJ
Wohnstraße TK
Wohnstraße TL
Wohnstraße TM
Wohnstraße TN
Wohnstraße TO
Wohnstraße TP
Wohnstraße TQ
Wohnstraße TR
Wohnstraße TS
Wohnstraße TT
Wohnstraße TU
Wohnstraße TV
Wohnstraße TW
Wohnstraße TX
Wohnstraße TY
Wohnstraße TZ
Wohnstraße UA
Wohnstraße UB
Wohnstraße UC
Wohnstraße UD
Wohnstraße UE
Wohnstraße UF
Wohnstraße UG
Wohnstraße UH
Wohnstraße UI
Wohnstraße UJ
Wohnstraße UK
Wohnstraße UL
Wohnstraße UM
Wohnstraße UN
Wohnstraße UO
Wohnstraße UP
Wohnstraße UQ
Wohnstraße UR
Wohnstraße US
Wohnstraße UT
Wohnstraße UU
Wohnstraße UV
Wohnstraße UW
Wohnstraße UX
Wohnstraße UY
Wohnstraße UZ
Wohnstraße VA
Wohnstraße VB
Wohnstraße VC
Wohnstraße VD
Wohnstraße VE
Wohnstraße VF
Wohnstraße VG
Wohnstraße VH
Wohnstraße VI
Wohnstraße VJ
Wohnstraße VK
Wohnstraße VL
Wohnstraße VM
Wohnstraße VN
Wohnstraße VO
Wohnstraße VP
Wohnstraße VQ
Wohnstraße VR
Wohnstraße VS
Wohnstraße VT
Wohnstraße VU
Wohnstraße VV
Wohnstraße VW
Wohnstraße VX
Wohnstraße VY
Wohnstraße VZ
Wohnstraße WA
Wohnstraße WB
Wohnstraße WC
Wohnstraße WD
Wohnstraße WE
Wohnstraße WF
Wohnstraße WG
Wohnstraße WH
Wohnstraße WI
Wohnstraße WJ
Wohnstraße WK
Wohnstraße WL
Wohnstraße WM
Wohnstraße WN
Wohnstraße WO
Wohnstraße WP
Wohnstraße WQ
Wohnstraße WR
Wohnstraße WS
Wohnstraße WT
Wohnstraße WU
Wohnstraße WV
Wohnstraße WW
Wohnstraße WX
Wohnstraße WY
Wohnstraße WZ
Wohnstraße XA
Wohnstraße XB
Wohnstraße XC
Wohnstraße XD
Wohnstraße XE
Wohnstraße XF
Wohnstraße XG
Wohnstraße XH
Wohnstraße XI
Wohnstraße XJ
Wohnstraße XK
Wohnstraße XL
Wohnstraße XM
Wohnstraße XN
Wohnstraße XO
Wohnstraße XP
Wohnstraße XQ
Wohnstraße XR
Wohnstraße XS
Wohnstraße XT
Wohnstraße XU
Wohnstraße XV
Wohnstraße XW
Wohnstraße XX
Wohnstraße XY
Wohnstraße XZ
Wohnstraße YA
Wohnstraße YB
Wohnstraße YC
Wohnstraße YD
Wohnstraße YE
Wohnstraße YF
Wohnstraße YG
Wohnstraße YH
Wohnstraße YI
Wohnstraße YJ
Wohnstraße YK
Wohnstraße YL
Wohnstraße YM
Wohnstraße YN
Wohnstraße YO
Wohnstraße YP
Wohnstraße YQ
Wohnstraße YR
Wohnstraße YS
Wohnstraße YT
Wohnstraße YU
Wohnstraße YV
Wohnstraße YW
Wohnstraße YX
Wohnstraße YY
Wohnstraße YZ
Wohnstraße ZA
Wohnstraße ZB
Wohnstraße ZC
Wohnstraße ZD
Wohnstraße ZE
Wohnstraße ZF
Wohnstraße ZG
Wohnstraße ZH
Wohnstraße ZI
Wohnstraße ZJ
Wohnstraße ZK
Wohnstraße ZL
Wohnstraße ZM
Wohnstraße ZN
Wohnstraße ZO
Wohnstraße ZP
Wohnstraße ZQ
Wohnstraße ZR
Wohnstraße ZS
Wohnstraße ZT
Wohnstraße ZU
Wohnstraße ZV
Wohnstraße ZW
Wohnstraße ZX
Wohnstraße ZY
Wohnstraße ZZ
Wohnstraße AAA
Wohnstraße AAB
Wohnstraße AAC
Wohnstraße AAD
Wohnstraße AAE
Wohnstraße AAF
Wohnstraße AAG
Wohnstraße AAH
Wohnstraße AAI
Wohnstraße AAJ
Wohnstraße AAK
Wohnstraße AAL
Wohnstraße AAM
Wohnstraße AAN
Wohnstraße AAO
Wohnstraße AAP
Wohnstraße AAQ
Wohnstraße AAR
Wohnstraße AAS
Wohnstraße AAT
Wohnstraße AAU
Wohnstraße AAV
Wohnstraße AAW
Wohnstraße AAX
Wohnstraße AAY
Wohnstraße AAZ
Wohnstraße ABA
Wohnstraße ABB
Wohnstraße ABC
Wohnstraße ABD
Wohnstraße ABE
Wohnstraße ABF
Wohnstraße ABG
Wohnstraße ABH
Wohnstraße ABI
Wohnstraße ABJ
Wohnstraße ABK
Wohnstraße ABL
Wohnstraße ABM
Wohnstraße ABN
Wohnstraße ABO
Wohnstraße ABP
Wohnstraße ABQ
Wohnstraße ABR
Wohnstraße ABS
Wohnstraße ABT
Wohnstraße ABU
Wohnstraße ABV
Wohnstraße ABW
Wohnstraße ABX
Wohnstraße ABY
Wohnstraße ABZ
Wohnstraße ACA
Wohnstraße ACB
Wohnstraße ACC
Wohnstraße ACD
Wohnstraße ACE
Wohnstraße ACF
Wohnstraße ACG
Wohnstraße ACH
Wohnstraße ACI
Wohnstraße ACJ
Wohnstraße ACK
Wohnstraße ACL
Wohnstraße ACM
Wohnstraße ACN
Wohnstraße ACO
Wohnstraße ACP
Wohnstraße ACQ
Wohnstraße ACR
Wohnstraße ACS
Wohnstraße ACT
Wohnstraße ACU
Wohnstraße ACV
Wohnstraße ACW
Wohnstraße ACX
Wohnstraße ACY
Wohnstraße ACZ
Wohnstraße ADA
Wohnstraße ADB
Wohnstraße ADC
Wohnstraße ADD
Wohnstraße ADE
Wohnstraße ADF
Wohnstraße ADG
Wohnstraße ADH
Wohnstraße ADI
Wohnstraße ADJ
Wohnstraße ADK
Wohnstraße ADL
Wohnstraße ADM
Wohnstraße ADN
Wohnstraße ADO
Wohnstraße ADP
Wohnstraße ADQ
Wohnstraße ADR
Wohnstraße ADS
Wohnstraße ADT
Wohnstraße ADU
Wohnstraße ADV
Wohnstraße ADW
Wohnstraße ADX
Wohnstraße ADY
Wohnstraße ADZ
Wohnstraße AEA
Wohnstraße AEB
Wohnstraße AEC
Wohnstraße AED
Wohnstraße AEE
Wohnstraße AEF
Wohnstraße AEG
Wohnstraße AEH
Wohnstraße AEI
Wohnstraße AEJ
Wohnstraße AEK
Wohnstraße AEL
Wohnstraße AEM
Wohnstraße AEN
Wohnstraße AEO
Wohnstraße AEP
Wohnstraße AEQ
Wohnstraße AER
Wohnstraße AES
Wohnstraße AET
Wohnstraße AEU
Wohnstraße AEV
Wohnstraße AEW
Wohnstraße AEX
Wohnstraße AEY
Wohnstraße AEZ
Wohnstraße AFA
Wohnstraße AFB
Wohnstraße AFC
Wohnstraße AFD
Wohnstraße AFE
Wohnstraße AFF
Wohnstraße AFG
Wohnstraße AFH
Wohnstraße AFI
Wohnstraße AFJ
Wohnstraße AFK
Wohnstraße AFL
Wohnstraße AFM
Wohnstraße AFN
Wohnstraße AFO
Wohnstraße AFP
Wohnstraße AFQ
Wohnstraße AFR
Wohnstraße AFS
Wohnstraße AFT
Wohnstraße AFU
Wohnstraße AFV
Wohnstraße AFW
Wohnstraße AFX
Wohnstraße AFY
Wohnstraße AFZ
Wohnstraße AGA
Wohnstraße AGB
Wohnstraße AGC
Wohnstraße AGD
Wohnstraße AGE
Wohnstraße AGF
Wohnstraße AGG
Wohnstraße AGH
Wohnstraße AGI
Wohnstraße AGJ
Wohnstraße AGK
Wohnstraße AGL
Wohnstraße AGM
Wohnstraße AGN
Wohnstraße AGO
Wohnstraße AGP
Wohnstraße AGQ
Wohnstraße AGR
Wohnstraße AGS
Wohnstraße AGT
Wohnstraße AGU
Wohnstraße AGV
Wohnstraße AGW
Wohnstraße AGX
Wohnstraße AGY
Wohnstraße AGZ
Wohnstraße AHA
Wohnstraße AHB
Wohnstraße AHC
Wohnstraße AHD
Wohnstraße AHE
Wohnstraße AHF
Wohnstraße AHG
Wohnstraße AHH
Wohnstraße AHI
Wohnstraße AHJ
Wohnstraße AHK
Wohnstraße AHL
Wohnstraße AHM
Wohnstraße AHN
Wohnstraße AHO
Wohnstraße AHP
Wohnstraße AHQ
Wohnstraße AHR
Wohnstraße AHS
Wohnstraße AHT
Wohnstraße AHU
Wohnstraße AHV
Wohnstraße AHW
Wohnstraße AHX
Wohnstraße AHY
Wohnstraße AHZ
Wohnstraße AIA
Wohnstraße AIB
Wohnstraße AIC
Wohnstraße AID
Wohnstraße AIE
Wohnstraße AIF
Wohnstraße AIG
Wohnstraße AIH
Wohnstraße AII
Wohnstraße AIJ
Wohnstraße AIK
Wohnstraße AIL
Wohnstraße AIM
Wohnstraße AIN
Wohnstraße AIO
Wohnstraße AIP
Wohnstraße AIQ
Wohnstraße AIR
Wohnstraße AIS
Wohnstraße AIT
Wohnstraße AIU
Wohnstraße AIV
Wohnstraße AIW
Wohnstraße AIX
Wohnstraße AIY
Wohnstraße AIZ
Wohnstraße AJA
Wohnstraße AJB
Wohnstraße AJC
Wohnstraße AJD
Wohnstraße AJE
Wohnstraße AJF
Wohnstraße AJG
Wohnstraße AJH
Wohnstraße AJI
Wohnstraße AJJ
Wohnstraße AJK
Wohnstraße AJL
Wohnstraße AJM
Wohnstraße AJN
Wohnstraße AJO
Wohnstraße AJP
Wohnstraße AJQ
Wohnstraße AJR
Wohnstraße AJS
Wohnstraße AJT
Wohnstraße AJU
Wohnstraße AJV
Wohnstraße AJW
Wohnstraße AJX
Wohnstraße AJY
Wohnstraße AJZ
Wohnstraße AKA
Wohnstraße AKB
Wohnstraße AKC
Wohnstraße AKD
Wohnstraße AKE
Wohnstraße AKF
Wohnstraße AKG
Wohnstraße AKH
Wohnstraße AKI
Wohnstraße AKJ
Wohnstraße AKK
Wohnstraße AKL
Wohnstraße AKM
Wohnstraße AKN
Wohnstraße AKO
Wohnstraße AKP
Wohnstraße AKQ
Wohnstraße AKR
Wohnstraße AKS
Wohnstraße AKT
Wohnstraße AKU
Wohnstraße AKV
Wohnstraße AKW
Wohnstraße AKX
Wohnstraße AKY
Wohnstraße AKZ
Wohnstraße ALA
Wohnstraße ALB
Wohnstraße ALC
Wohnstraße ALD
Wohnstraße ALE
Wohnstraße ALF
Wohnstraße ALG
Wohnstraße ALH
Wohnstraße ALI
Wohnstraße ALJ
Wohnstraße ALK
Wohnstraße ALL
Wohnstraße ALM
Wohnstraße ALN
Wohnstraße ALO
Wohnstraße ALP
Wohnstraße ALQ
Wohnstraße ALR
Wohnstraße ALS
Wohnstraße ALT
Wohnstraße ALU
Wohnstraße ALV
Wohnstraße ALW
Wohnstraße ALX
Wohnstraße ALY
Wohnstraße ALZ
Wohnstraße AMA
Wohnstraße AMB
Wohnstraße AMC
Wohnstraße AMD
Wohnstraße AME
Wohnstraße AMF
Wohnstraße AMG
Wohnstraße AMH
Wohnstraße AMI
Wohnstraße AMJ
Wohnstraße AMK
Wohnstraße AML
Wohnstraße AMM
Wohnstraße AMN
Wohnstraße AMO
Wohnstraße AMP
Wohnstraße AMQ
Wohnstraße AMR
Wohnstraße AMS
Wohnstraße AMT
Wohnstraße AMU
Wohnstraße AMV
Wohnstraße AMW
Wohnstraße AMX
Wohnstraße AMY
Wohnstraße AMZ
Wohnstraße ANA
Wohnstraße ANB
Wohnstraße ANC
Wohnstraße AND
Wohnstraße ANE
Wohnstraße ANF
Wohnstraße ANG
Wohnstraße ANH
Wohnstraße ANI
Wohnstraße ANJ
Wohnstraße ANK
Wohnstraße ANL
Wohnstraße ANM
Wohnstraße ANN
Wohnstraße ANO
Wohnstraße ANP
Wohnstraße ANQ
Wohnstraße ANR
Wohnstraße ANS
Wohnstraße ANT
Wohnstraße ANU
Wohnstraße ANV
Wohnstraße ANW
Wohnstraße ANX
Wohnstraße ANY
Wohnstraße ANZ
Wohnstraße AOA
Wohnstraße AOB
Wohnstraße AOC
Wohnstraße AOD
Wohnstraße AOE
Wohnstraße AOF
Wohnstraße AOG
Wohnstraße AOH
Wohnstraße AOI
Wohnstraße AOJ
Wohnstraße AOK
Wohnstraße AOL
Wohnstraße AOM
Wohnstraße AON
Wohnstraße AOO
Wohnstraße AOP
Wohnstraße AOQ
Wohnstraße AOR
Wohnstraße AOS
Wohnstraße AOT
Wohnstraße AOU
Wohnstraße AOV
Wohnstraße AOW
Wohnstraße AOX
Wohnstraße AOY
Wohnstraße AOZ
Wohnstraße APA
Wohnstraße APB
Wohnstraße APC
Wohnstraße APD
Wohnstraße APE
Wohnstraße APF
Wohnstraße APG
Wohnstraße APH
Wohnstraße API
Wohnstraße APJ
Wohnstraße APK
Wohnstraße APL
Wohnstraße APM
Wohnstraße APN
Wohnstraße APO
Wohnstraße APP
Wohnstraße APQ
Wohnstraße APR
Wohnstraße APS
Wohnstraße APT
Wohnstraße APU
Wohnstraße APV
Wohnstraße APW
Wohnstraße APX
Wohnstraße APY
Wohnstraße APZ
Wohnstraße AQA
Wohnstraße AQB
Wohnstraße AQC
Wohnstraße AQD
Wohnstraße AQE
Wohnstraße AQF
Wohnstraße AQG
Wohnstraße AQH
Wohnstraße AQI
Wohnstraße AQJ
Wohnstraße AQK
Wohnstraße AQL
Wohnstraße AQM
Wohnstraße AQN
Wohnstraße AQO
Wohnstraße AQP
Wohnstraße AQQ
Wohnstraße AQR
Wohnstraße AQS
Wohnstraße AQT
Wohnstraße AQU
Wohnstraße AQV
Wohnstraße AQW
Wohnstraße AQX
Wohnstraße AQY
Wohnstraße AQZ
Wohnstraße ARA
Wohnstraße ARB
Wohnstraße ARC
Wohnstraße ARD
Wohnstraße ARE
Wohnstraße ARF
Wohnstraße ARG
Wohnstraße ARH
Wohnstraße ARI
Wohnstraße ARJ
Wohnstraße ARK
Wohnstraße ARL
Wohnstraße ARM
Wohnstraße ARN
Wohnstraße ARO
Wohnstraße ARP
Wohnstraße ARQ
Wohnstraße ARR
Wohnstraße ARS
Wohnstraße ART
Wohnstraße ARU
Wohnstraße ARV
Wohnstraße ARW
Wohnstraße ARX
Wohnstraße ARY
Wohnstraße ARZ
Wohnstraße ASA
Wohnstraße ASB
Wohnstraße ASC
Wohnstraße ASD
Wohnstraße ASE
Wohnstraße ASF
Wohnstraße ASG
Wohnstraße ASH
Wohnstraße ASI
Wohnstraße ASJ
Wohnstraße ASK
Wohnstraße ASL
Wohnstraße ASM
Wohnstraße ASN
Wohnstraße ASO
Wohnstraße ASP
Wohnstraße ASQ
Wohnstraße ASR
Wohnstraße ASS
Wohnstraße AST
Wohnstraße ASU
Wohnstraße ASV
Wohnstraße ASW
Wohnstraße ASX
Wohnstraße ASY
Wohnstraße ASZ
Wohnstraße ATA
Wohnstraße ATB
Wohnstraße ATC
Wohnstraße ATD
Wohnstraße ATE
Wohnstraße ATF
Wohnstraße ATG
Wohnstraße ATH
Wohnstraße ATI
Wohnstraße ATJ
Wohnstraße ATK
Wohnstraße ATL
Wohnstraße ATM
Wohnstraße ATN
Wohnstraße ATO
Wohnstraße ATP
Wohnstraße ATQ
Wohnstraße ATR
Wohnstraße ATS
Wohnstraße ATT
Wohnstraße ATU
Wohnstraße ATV
Wohnstraße ATW
Wohnstraße ATX
Wohnstraße ATY
Wohnstraße ATZ
Wohnstraße AUA
Wohnstraße AUB
Wohnstraße AUC
Wohnstraße AUD
Wohnstraße AUE
Wohnstraße AUF
Wohnstraße AUG
Wohnstraße AUH
Wohnstraße AUI
Wohnstraße AUJ
Wohnstraße AUK
Wohnstraße AUL
Wohnstraße AUM
Wohnstraße AUN
Wohnstraße AUO
Wohnstraße AUP
Wohnstraße AUQ
Wohnstraße AUR
Wohnstraße AUS
Wohnstraße AUT
Wohnstraße AUU
Wohnstraße AUV
Wohnstraße AUW
Wohnstraße AUX
Wohnstraße AUY
Wohnstraße AUZ
Wohnstraße AVA
Wohnstraße AVB
Wohnstraße AVC
Wohnstraße AVD
Wohnstraße AVE
Wohnstraße AVF
Wohnstraße AVG
Wohnstraße AVH
Wohnstraße AVI
Wohnstraße AVJ
Wohnstraße AVK
Wohnstraße AVL
Wohnstraße AVM
Wohnstraße AVN
Wohnstraße AVO
Wohnstraße AVP
Wohnstraße AVQ
Wohnstraße AVR
Wohnstraße AVS
Wohnstraße AVT
Wohnstraße AVU
Wohnstraße AVV
Wohnstraße AVW
Wohnstraße AVX
Wohnstraße AVY
Wohnstraße AVZ
Wohnstraße AWA
Wohnstraße AWB
Wohnstraße AWC
Wohnstraße AWD
Wohnstraße AWE
Wohnstraße AWF
Wohnstraße AWG
Wohnstraße AWH
Wohnstraße AWI
Wohnstraße AWJ
Wohnstraße AWK
Wohnstraße AWL
Wohnstraße AWM
Wohnstraße AWN
Wohnstraße AWO
Wohnstraße AWP
Wohnstraße AWQ
Wohnstraße AWR
Wohnstraße AWS
Wohnstraße AWT
Wohnstraße AWU
Wohnstraße AWV
Wohnstraße AWW
Wohnstraße AWX
Wohnstraße AWY
Wohnstraße AWZ
Wohnstraße AXA
Wohnstraße AXB
Wohnstraße AXC
Wohnstraße AXD
Wohnstraße AXE
Wohnstraße AXF
Wohnstraße AXG
Wohnstraße AXH
Wohnstraße AXI
Wohnstraße AXJ
Wohnstraße AXK
Wohnstraße AXL
Wohnstraße AXM
Wohnstraße AXN
Wohnstraße AXO
Wohnstraße AXP
Wohnstraße AXQ
Wohnstraße AXR
Wohnstraße AXS
Wohnstraße AXT
Wohnstraße AXU
Wohnstraße AXV
Wohnstraße AXW
Wohnstraße AXX
Wohnstraße AXY
Wohnstraße AXZ
Wohnstraße AYA
Wohnstraße AYB
Wohnstraße AYC
Wohnstraße AYD
Wohnstraße AYE
Wohnstraße AYF
Wohnstraße AYG
Wohnstraße AYH
Wohnstraße AYI
Wohnstraße AYJ
Wohnstraße AYK
Wohnstraße AYL
Wohnstraße AYM
Wohnstraße AYN
Wohnstraße AYO
Wohnstraße AYP
Wohnstraße AYQ
Wohnstraße AYR
Wohnstraße AYS
Wohnstraße AYT
Wohnstraße AYU
Wohnstraße AYV
Wohnstraße AYW
Wohnstraße AYX
Wohnstraße AYY
Wohnstraße AYZ
Wohnstraße AZA
Wohnstraße AZB
Wohnstraße AZC
Wohnstraße AZD
Wohnstraße AZE
Wohnstraße AZF
Wohnstraße AZG
Wohnstraße AZH
Wohnstraße AZI
Wohnstraße AZJ
Wohnstraße AZK
Wohnstraße AZL
Wohnstraße AZM
Wohnstraße AZN
Wohnstraße AZO
Wohnstraße AZP
Wohnstraße AZQ
Wohnstraße AZR
Wohnstraße AZS
Wohnstraße AZT
Wohnstraße AZU
Wohnstraße AZV
Wohnstraße AZW
Wohnstraße AZX
Wohnstraße AZY
Wohnstraße AZZ
Wohnstraße BAA
Wohnstraße BAB
Wohnstraße BAC
Wohnstraße BAD
Wohnstraße BAE
Wohnstraße BAF
Wohnstraße BAG
Wohnstraße BAH
Wohnstraße BAI
Wohnstraße BAJ
Wohnstraße BAK
Wohnstraße BAL
Wohnstraße BAM
Wohnstraße BAN
Wohnstraße BAO
Wohnstraße BAP
Wohnstraße BAQ
Wohnstraße BAR
Wohnstraße BAS
Wohnstraße BAT
Wohnstraße BAU
Wohnstraße BAV
Wohnstraße BAW
Wohnstraße BAX
Wohnstraße BAY
Wohnstraße BAZ
Wohnstraße BBA
Wohnstraße BBB
Wohnstraße BBC
Wohnstraße BBD
Wohnstraße BBE
Wohnstraße BBF
Wohnstraße BBG
Wohnstraße BBH
Wohnstraße BBI
Wohnstraße BBJ
Wohnstraße BBK
Wohnstraße BBL
Wohnstraße BBM
Wohnstraße BBN
Wohnstraße BBO
Wohnstraße BBP
Wohnstraße BBQ
Wohnstraße BBR
Wohnstraße BBS
Wohnstraße BBT
Wohnstraße BBU
Wohnstraße BBV
Wohnstraße BBW
Wohnstraße BBX
Wohnstraße BBY
Wohnstraße BBZ
Wohnstraße BCA
Wohnstraße BCB
Wohnstraße BCC
Wohnstraße BCD
Wohnstraße BCE
Wohnstraße BCF
Wohnstraße BCG
Wohnstraße BCH
Wohnstraße BCI
Wohnstraße BCJ
Wohnstraße BCK
Wohnstraße BCL
Wohnstraße BCM
Wohnstraße BCN
Wohnstraße BCO
Wohnstraße BCP
Wohnstraße BCQ
Wohnstraße BCR
Wohnstraße BCS
Wohnstraße BCT
Wohnstraße BCU
Wohnstraße BCV
Wohnstraße BCW
Wohnstraße BCX
Wohnstraße BCY
Wohnstraße BCZ
Wohnstraße BDA
Wohnstraße BDB
Wohnstraße BDC
Wohnstraße BDD
Wohnstraße BDE
Wohnstraße BDF
Wohnstraße BDG
Wohnstraße BDH
Wohnstraße BDI
Wohnstraße BDJ
Wohnstraße BDK
Wohnstraße BDL
Wohnstraße BDM
Wohnstraße BDN
Wohnstraße BDO
Wohnstraße BDP
Wohnstraße BDQ
Wohnstraße BDR
Wohnstraße BDS
Wohnstraße BDT
Wohnstraße BDU
Wohnstraße BDV
Wohnstraße BDW
Wohnstraße BDX
Wohnstraße BDY
Wohnstraße BDZ
Wohnstraße BEA
Wohnstraße BEB
Wohnstraße BEC
Wohnstraße BED
Wohnstraße BEE
Wohnstraße BEF
Wohnstraße BEG
Wohnstraße BEH
Wohnstraße BEI
Wohnstraße BEJ
Wohnstraße BEK
Wohnstraße BEL
Wohnstraße BEM
Wohnstraße BEN
Wohnstraße BEO
Wohn

Regelquerschnitt Hauptstraße

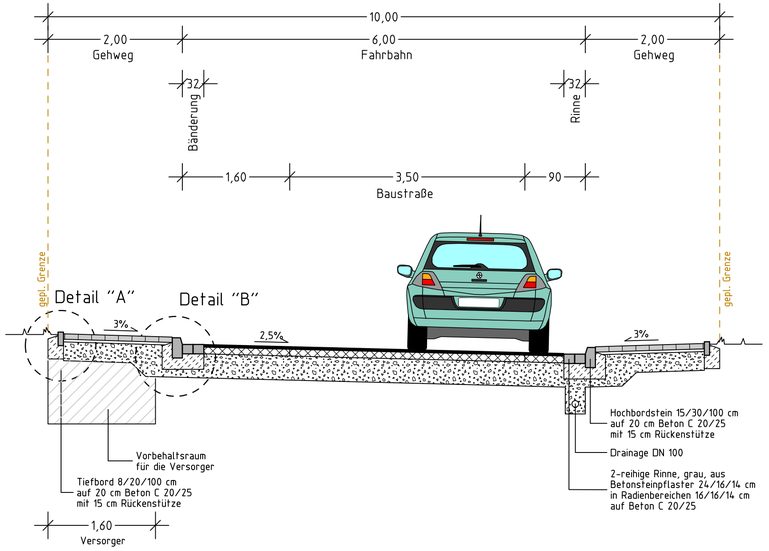

Detail "A"

M. 1:10

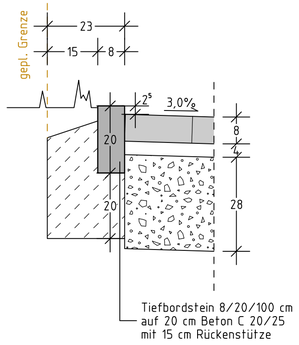

Detail "B"

M. 1:10

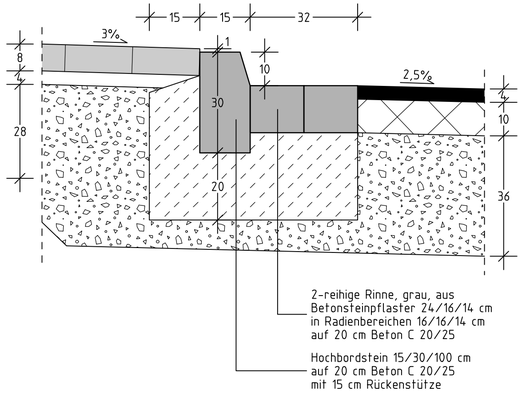

Fahrbahn

Oberbaukonstruktion nach RStO 12, Tafel 1, Belastungsklasse 1,0, Zeile 5

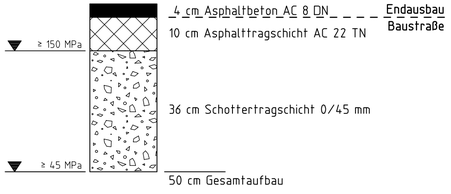

Gehweg

Oberbaukonstruktion nach RStO 12, Tafel 3, Belastungsklasse 1,0, Zeile 3

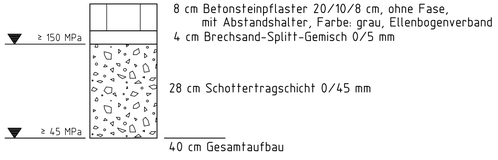

Flächen neben der Baustraße werden bis zur Oberkante Asphalttragschicht in Schotterbauweise hergestellt.

Weitergabe sowie Vervielfältigung und Verwertung dieser Unterlage sind vorbehaltlich gesonderter vertraglicher Regelungen oder im Einzelfall gesondert erfolgter Vereinbarungen mit dem Entwurfsverfasser nicht gestattet. Zuwiderhandlungen verpflichten zu Schadensersatz.

Stand: 09.02.18 16261011 ABQ 1-RQ.PLT ABQ 1-RQ-Hauptstraße

Regelquerschnitt Hauptstraße

Index	Datum	bearb.	gez.	gepr.	Art der Änderung

Beratung • Planung • Bauleitung

Mindener Straße 205
49084 Osnabrück

Telefon (0541) 1819 - 0
Telefax (0541) 1819 - 111

E-Mail: osnabrueck@pbh.org
Internet: www.pbh.org

pbh PLANUNGSBÜRO HAHM

Gemeinde Ostbevern

Erschließung "Kohkamp III"

Verkehrsanlagen

Vorplanung

Ausbauquerschnitt

			Maßstab:	Proj. Nr.:	Anlage:	Blatt Nr.:
bearbeitet:	17.11.2017	Heuer	1:50	16261011	1	1/8
gezeichnet:	17.11.2017	Wiszniewski				
geprüft:						

Planverfasser:
Osnabrück,

Unterschrift

Aufgestellt:

VORABZUG

CARDI

Regelquerschnitt Sammelstraße

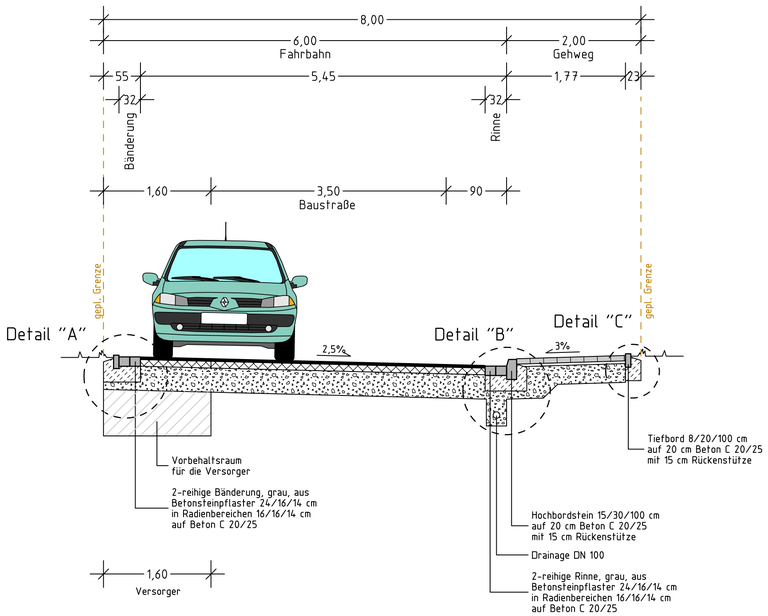

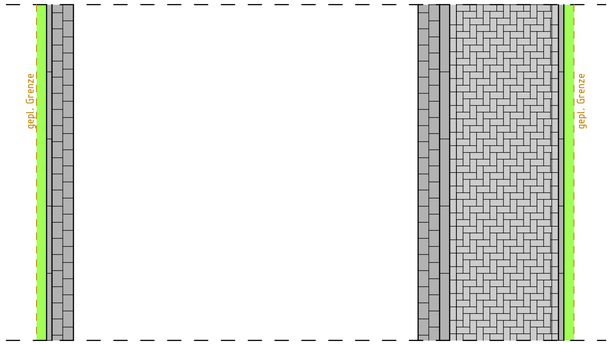

Detail "A"

M. 1:10

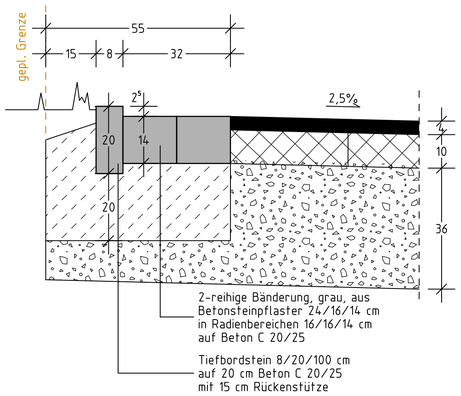

Detail "C"

M. 1:10

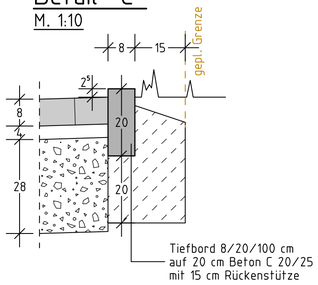

Detail "B"

M. 1:10

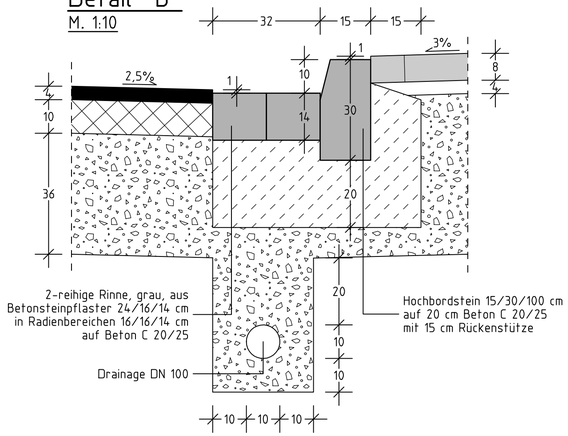

Flächen neben der Baustraße werden bis zur Oberkante Asphalttragschicht in Schotterbauweise hergestellt.

Fahrbahn

Oberbaukonstruktion nach RStO 12, Tafel 1, Belastungsklasse 1,0, Zeile 5

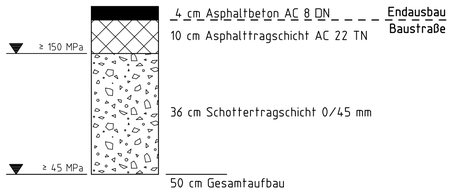

Gehweg

Oberbaukonstruktion nach RStO 12, Tafel 3, Belastungsklasse 1,0, Zeile 3

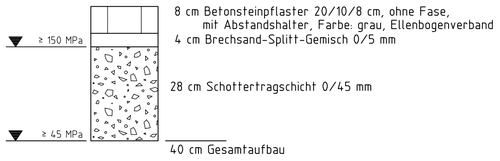

Weitergabe sowie Vervielfältigung und Verwertung dieser Unterlage sind vorbehaltlich gesonderter vertraglicher Regelungen oder im Einzelfall gesondert erfolgter Vereinbarungen mit dem Entwurfsverfasser nicht gestattet. Zuwiderhandlungen verpflichten zu Schadensersatz.

Stand 09.02.18 16261011 ABG 2-RQ.PLT ABG 2-RQ-Sammelstraße

Regelquerschnitt Sammelstraße

Index	Datum	bearb.	gez.	gepr.	Art der Änderung

Beratung • Planung • Bauleitung
Mindener Straße 205
49084 Osnabrück
Telefon (0541) 1819 - 0
Telefax (0541) 1819 - 111
E-Mail: osnabrueck@pbh.org
Internet: www.pbh.org
pbh PLANUNGSBÜRO HAHM

Gemeinde Ostbevern

Erschließung "Kohkamp III"

Verkehrsanlagen

Vorplanung

Ausbauquerschnitt

			Maßstab:	Proj. Nr.:	Anlage:	Blatt Nr.:
bearbeitet:	17.11.2017	Heuer	1:50	16261011	1	2/8
gezeichnet:	17.11.2017	Wiszniewski				
geprüft:						

Planverfasser:
Osnabrück,

Unterschrift

Aufgestellt:

CARD/1

Regelquerschnitt Wohnstraße

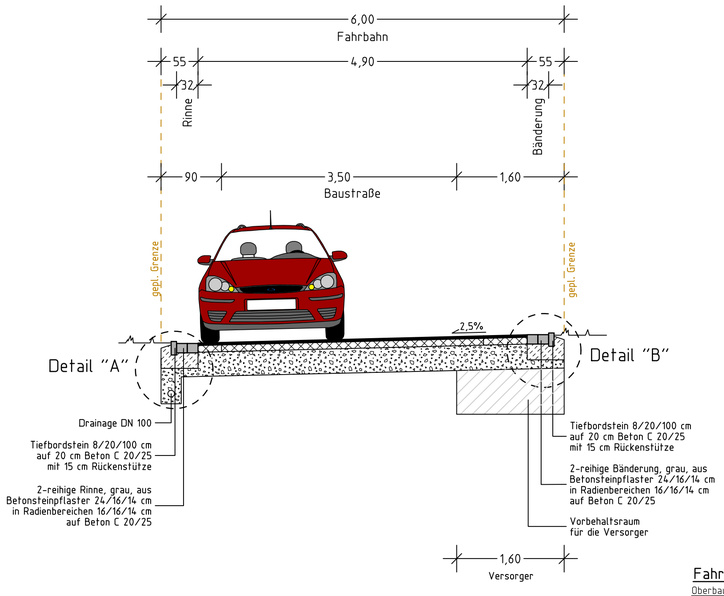

Detail "A"

M. 1:10

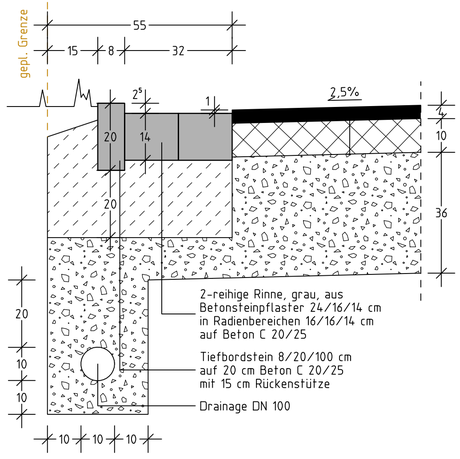

Detail "B"

M. 1:10

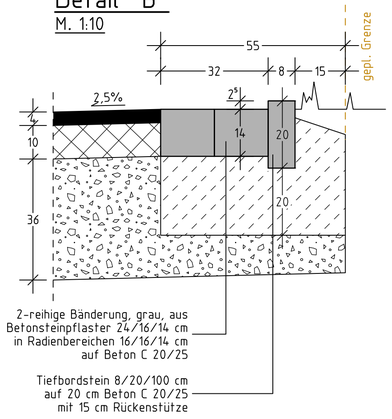

Fahrbahn

Oberbaukonstruktion nach RStO 12, Tafel 1, Belastungsklasse 1,0, Zeile 5

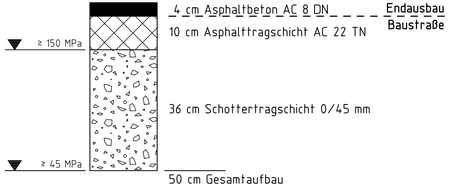

Flächen neben der Baustraße werden bis zur Oberkante Asphalttragschicht in Schotterbauweise hergestellt.

Weitergabe sowie Vervielfältigung und Verwertung dieser Unterlage sind vorbehaltlich gesonderter vertraglicher Regelungen oder im Einzelfall gesonderter erfolgter Vereinbarungen mit dem Entwurfsverfasser nicht gestattet. Zuwiderhandlungen verpflichten zu Schadensersatz.

Stand: 09.02.18 16261011 ABG 3-RQ.PLT ABG 3-RQ-Wohnstraße

Regelquerschnitt Wohnstraße

Index	Datum	bearb.	gez.	gepr.	Art der Änderung

Beratung • Planung • Bauleitung

Mindener Straße 205
49084 Osnabrück

Telefon (0541) 1819 - 0
Telefax (0541) 1819 - 111

E-Mail: osnabrueck@pbh.org

Internet: www.pbh.org

pbh PLANUNGSBÜRO HAHM

Gemeinde Ostbevern

Erschließung "Kohkamp III"

Verkehrsanlagen

Vorplanung

Ausbauquerschnitt

			Maßstab:	Proj. Nr.:	Anlage:	Blatt Nr.:
bearbeitet:	17.11.2017	Heuer	1:50	16261011	1	3/8
gezeichnet:	17.11.2017	Wiszniewski				
geprüft:						

Planverfasser:
Osnabrück,

Unterschrift

Aufgestellt:

GARDI

Regelquerschnitt Stichweg

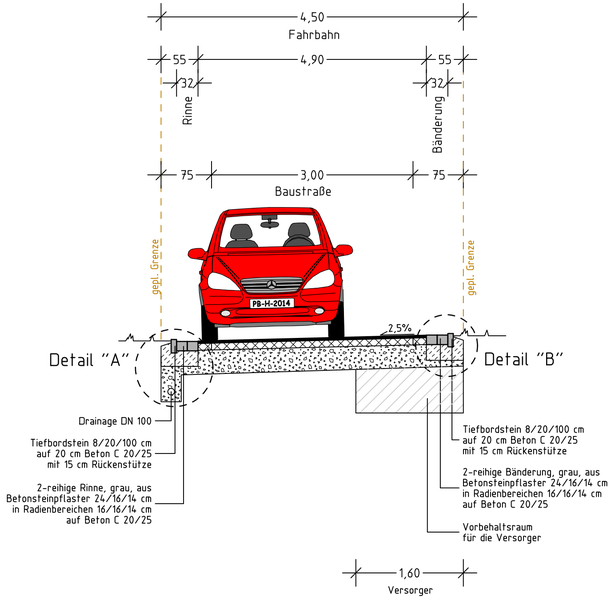

Detail "A"

M. 1:10

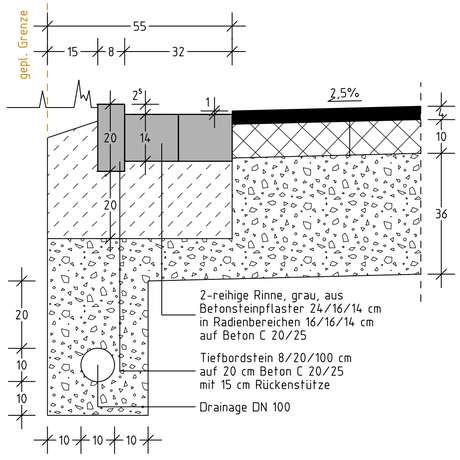

Detail "B"

M. 1:10

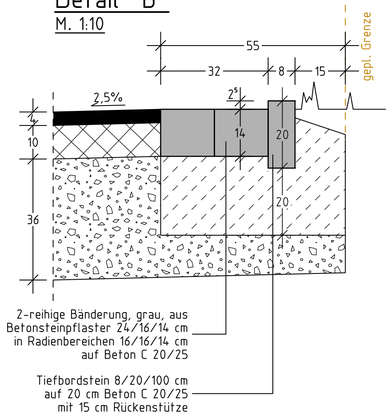

Fahrbahn

Oberbaukonstruktion nach RStO 12, Tafel 1, Belastungsklasse 1,0, Zeile 5

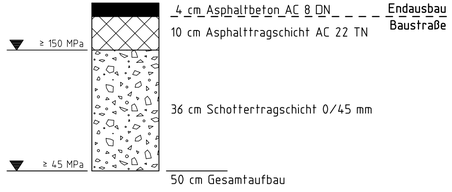

Flächen neben der Baustraße werden bis zur Oberkante Asphalttragschicht in Schotterbauweise hergestellt.

Weitergabe sowie Vervielfältigung und Verwertung dieser Unterlage sind vorbehaltlich gesonderter vertraglicher Regelungen oder im Einzelfall gesonderter erfolgter Vereinbarungen mit dem Entwurfsverfasser nicht gestattet. Zuwiderhandlungen verpflichten zu Schadensersatz.

Stand 09.02.18 16261011 ABG 4-RQ.PLT ABG 4-RQ-Stichweg

Regelquerschnitt Stichweg

Index	Datum	bearb.	gez.	gepr.	Art der Änderung

Beratung • Planung • Bauleitung

Mindener Straße 205
49084 Osnabrück

Telefon (0541) 1819 - 0
Telefax (0541) 1819 - 111

E-Mail: osnabrueck@pbh.org

Internet: www.pbh.org

pbh PLANUNGSBÜRO HAHM

Gemeinde Ostbevern

Erschließung "Kohkamp III"

Verkehrsanlagen

Vorplanung

Ausbauquerschnitt

			Maßstab:	Proj. Nr.:	Anlage:	Blatt Nr.:
bearbeitet:	17.11.2017	Heuer	1:50	16261011	1	4/8
gezeichnet:	17.11.2017	Wiszniewski				
geprüft:						

Planverfasser:
Osnabrück,

Unterschrift

Aufgestellt:

GARDI

Ausbauquerschnitt A-A

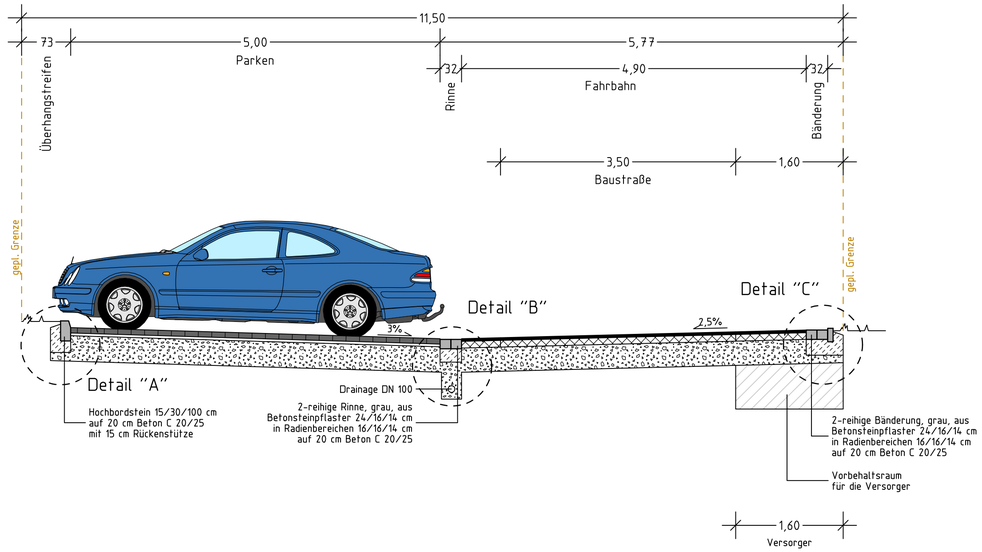

Detail "A"

M. 1:10

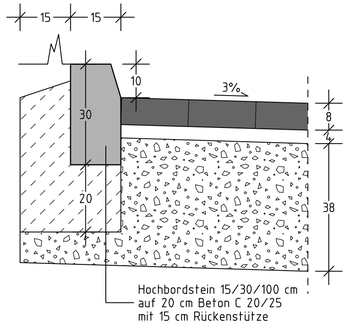

Detail "B"

M. 1:10

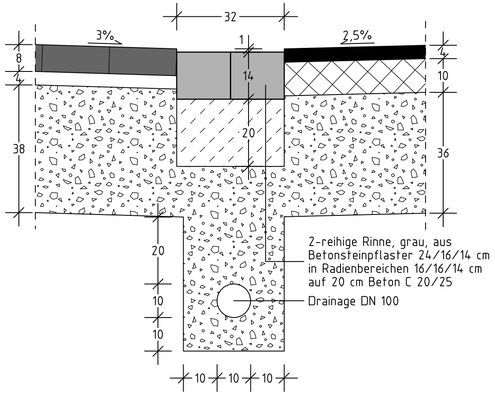

Parken

Oberbaukonstruktion nach RStO 12, Tafel 3, Belastungsklasse 1,0, Zeile 3

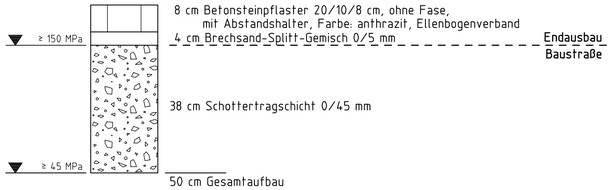

Fahrbahn

Oberbaukonstruktion nach RStO 12, Tafel 1, Belastungsklasse 1,0, Zeile 5

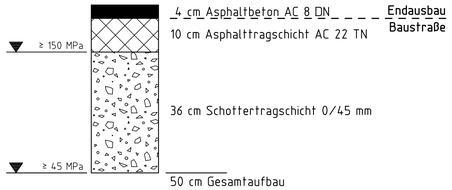

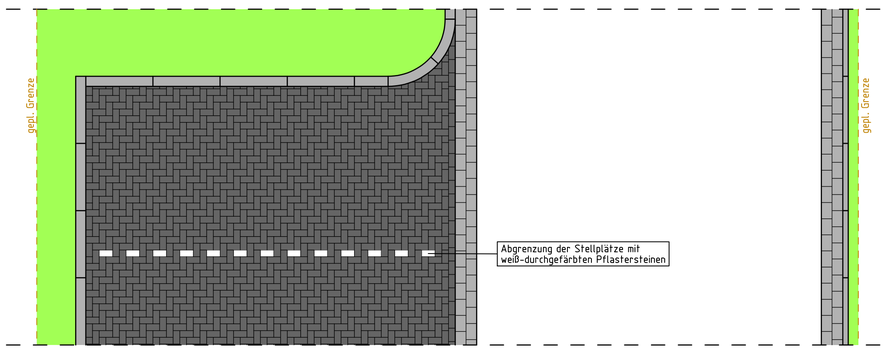

Flächen neben der Baustraße werden bis zur Oberkante Asphalttragschicht in Schotterbauweise hergestellt.

Detail "C"

M. 1:10

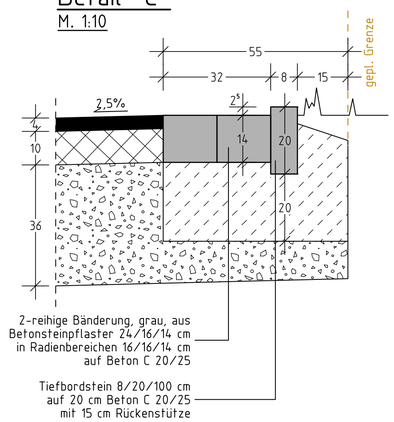

Weitergabe sowie Vervielfältigung und Verwertung dieser Unterlage sind vorbehaltlich gesonderter vertraglicher Regelungen oder im Einzelfall gesondert erfolgter Vereinbarungen mit dem Entwurfsverfasser nicht gestattet. Zuwiderhandlungen verpflichten zu Schadensersatz.

Ausbauquerschnitt A-A

Index	Datum	bearb.	gez.	gepr.	Art der Änderung

Beratung • Planung • Bauleitung

Mindener Straße 205
49084 Osnabrück

Telefon (0541) 1819 - 0
Telefax (0541) 1819 - 111

E-Mail: osnabrueck@pbh.org
Internet: www.pbh.org

pbh PLANUNGSBÜRO HAHM

Gemeinde Ostbevern

Erschließung "Kohkamp III"

Verkehrsanlagen

Vorplanung

Ausbauquerschnitt

			Maßstab:	Proj. Nr.:	Anlage:	Blatt Nr.:
bearbeitet:	23.01.2018	Heuer	1:50	16261011	1	5/8
gezeichnet:	23.01.2018	Niermann				
geprüft:						

Planverfasser:
Osnabrück,

Unterschrift

Aufgestellt:

VORABZUG

Stand: 09.02.18 16261011 ABQ A-A.PLT ABQ A-A